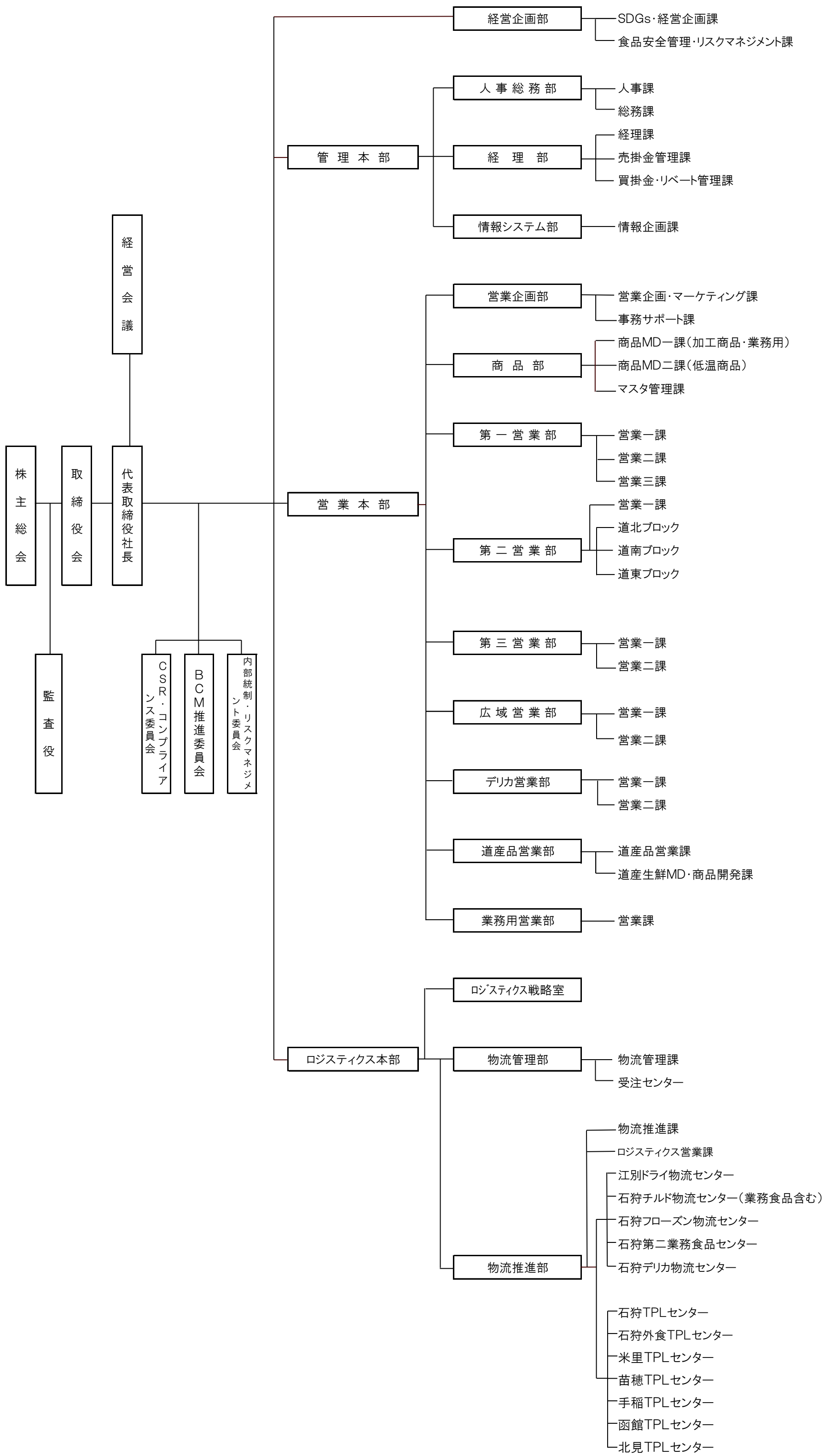組　織　図　2024年4月1日付